BOSCH



Kombitvättmaskin

WNA13400SN

[sv] Bruks- och installationsanvisningar

Det finns mer information och förklaringar online. Scanna QR-koden på omslaget.



Innehållsförteckning

1 Säkerhet 3
1.1 Definition av signalord 3
1.2 Allmänna anvisningar 3
1.3 Användning för avsett ändamål 4
1.4 Begränsning av användarkretsen 4
1.5 Säker installation 4
1.6 Säker användning 6
1.7 Säker rengöring och säkert underhåll 8

2 Förhindra sakskador 9

3 Miljöskydd och sparsamhet 10
3.1 Förpackningsmaterialet 10
3.2 Spara energi och resurser 10
3.3 Energisparläge 10

4 Uppställning och anslutning 10
4.1 Packa upp maskinen 10
4.2 Leveransomfattning 11
4.3 Krav på uppställningsplatsen 11
4.4 Ta bort transportsäkringarna .. 11
4.5 Ansluta maskinen 12
4.6 Nivellera maskinen 14

5 Före första användningen 14
5.1 Kör en tom tvättomgång 14

6 Lär känna 15
6.1 Maskinen 15
6.2 Tvättmedelsfack 16
6.3 Kontrollfält 17

7 Display 17

8 Knappar 19

9 Program 20

10 Tillbehör 23

11 Tvättgods 23
11.1 Förbehandla tvätten 23
11.2 Tvättrådssymbolerna 23

12 Tvätt- och sköljmedel 24

13 Användningsprincip 24
13.1 Slå på maskinen 24
13.2 Ställa in programmet 24
13.3 Öppna luckan 24
13.4 Lägga i tvätt 25
13.5 Sätta i dosermåttet 25
13.6 Använda dosermåttet 25
13.7 Fylla på tvätt- och sköljmedel 26
13.8 Starta programmet 26
13.9 Blötlägga tvätt 26
13.10 Lägga i tvätt 26
13.11 Avbryta tvättprogrammet 26
13.12 Avbryta torkprogram 27
13.13 Fortsätta programmet vid sköljstopp 27
13.14 Ta ur tvätt 27
13.15 Slå av maskinen 27

14 Torkinställning 27
14.1 Ändra torkinställning 27

15 Barnspärr 27
15.1 Slå på barnspärren 27
15.2 Slå av barnspärren 28

16 Grundinställningar 28
16.1 Översikt över grundinställningarna 28
16.2 Ändra grundinställningar 28

17 Rengöring och skötsel 28
17.1 Trumrengöring och luddursköljning 28
17.2 Rengöra tvättmedelsfacket ... 29
17.3 Rengöra avloppspumpen 30
17.4 Rengöra gummitätningen 32

18 Avhjälpning av fel 32
18.1 Nödupplåsning 38
19 Transport, lagring och avfallshantering 38
19.1 Demontera maskinen 38
19.2 Sätta i transportsäkringarna 38
19.3 Använda maskinen igen 38
19.4 Omhändertagande av begagnade apparater 38
20 Kundtjänst 39
20.1 Produktnummer (E-nr.) och tillverkningsnummer (FD) 39
21 Förbrukningsvärden 39
22 Tekniska data 40

⚠ 1 Säkerhet

Följ säkerhetsanvisningarna nedan.

1.1 Definition av signalord

Här hittar du vad signalorden i anvisningen betyder.

⚠ VARNING
Följ anvisningarna för att förhindra ev. allvarliga eller dödliga personskador.

⚠ FÖRSIKTIGT
Följ anvisningarna för att förhindra lätta eller mindre allvarliga skador.

OBS
Följ anvisningarna för att undvika sakskador på enheten eller annat.

Notering: Hänvisar till viktig information.

1.2 Allmänna anvisningar



- Läs igenom anvisningen noga.
- Förvara bruksanvisningen och produktinformationen för senare användning eller till nästa ägare.
- Anslut inte enheten om den har transportskador.

1.3 Användning för avsett ändamål

Använd bara enheten för:
- för tvätt av maskintvättbara textilier och handtvättbart ylle enligt tvättmärke.
- med kranvatten och normalt förekommande tvättmaskinslämpliga tvättmedel och klädvårdsmedel.
- för torkning och uppfräschning av torkmaskinlämpliga och vattentvättade textilier.
- I slutna utrymmen i hemmet och i liknande sammanhang som t.ex. kök för medarbetare i butiker, kontor och liknande, på jordbruksgårdar, för gäster på hotell, motell och andra typiska boendemiljöer samt pensionat.
- upp till 4000 m höjd över havet.

1.4 Begränsning av användarkretsen

Denna apparat kan användas av barn från 8 år och äldre och av personer med begränsad fysisk, sensorisk eller mental förmåga eller brist på erfarenhet och/eller kunskap såvida detta sker under uppsikt eller om de undervisats i hur man säkert använder apparaten och förstått de faror som kan uppstå i samband med felaktig användning.
Låt inte barn leka med enheten.
Rengöring och användarskötsel får inte utföras av barn om de inte står under uppsikt.
Låt inte barn under 3 år eller husdjur komma i närheten av apparaten.

1.5 Säker installation

⚠ VARNING – Risk för elstötar!!
Obehöriga installationer är farliga.
- ▸ Anslut och använd bara maskinen enligt uppgifterna på typskylten.
- ▸ Elanslut bara maskinen via ett rätt installerat, jordat uttag för växelström.
- ▸ Skyddsledarsystemet i byggnadens elanläggning måste vara installerat enligt gällande föreskrifter. Installationen måste ha tillräckligt stor ledningsarea.

- ▸ Använd bara jordfelsbrytare typmärkta med .
- ▸ Mata aldrig maskinen via externbrytare som t.ex. timer eller fjärrkontroll.
- ▸ Anslut aldrig maskinen till strömkrets som elleverantören regelbundet slår på och av.
- ▸ Om apparaten är inbyggd måste nätanslutningsledningens stickkontakt vara fritt tillgänglig eller, ifall fri tillgång inte är möjlig, den fasta elinstallationen innehålla en inbyggd frånskiljare enligt anläggningsbestämmelserna.
- ▸ Se noga till när apparaten ställs upp att nätanslutningsledningen inte blir klämd eller skadad.

Skadad sladdisolering är farligt.

- ▸ Låt aldrig sladden komma i kontakt med heta maskindelar eller värmekällor.
- ▸ Låt aldrig sladden komma i kontakt med vassa spetsar eller kanter.
- ▸ Vecka, kläm och ändra aldrig sladden.

⚠ VARNING – Brandrisk!!

Det är farligt att använda förlängningssladdar och otillåtna adaptrar.

- ▸ Använd inte förlängningsnätkablar eller grenuttag.
- ▸ Använd enbart adaptrar och nätanslutningskablar som är godkända av tillverkaren.
- ▸ Om nätanslutningskabeln är för kort och ingen längre nätanslutningskabel finns tillgänglig måste du kontakta en behörig elektriker för att anpassa byggnadens elinstallation.

⚠ VARNING – Risk för personskador!!

Apparaten är tung och kan orsaka personskador vid lyft.

- ▸ Försök inte att lyfta apparaten ensam.

⚠ VARNING – Kvävningsrisk!!

Barn kan dra förpackningsmaterial över huvudet eller trassla in sig i det och kvävas.

- ▸ Låt inte barn komma i närheten av förpackningsmaterial.
- ▸ Låt inte barn leka med förpackningsmaterialet.

⚠ FÖRSIKTIGT – Risk för personskador!!
Maskinen kan vibrera och vandra vid användning.
- ▸ Ställ upp maskinen på rent, jämnt och stadigt underlag.
- ▸ Nivellera maskinen med maskinfötterna och vattenpass.

Feldragna slangar och sladdar kan leda till snubbelrisk.
- ▸ Dra slangar och sladdar så att du undviker snubbelrisk.

Förflyttar du maskinen genom att lyfta i utstickande komponenter som t.ex. luckan, så kan delarna gå av.
- ▸ Lyft inte maskinen i utstående delar.

⚠ FÖRSIKTIGT – Risk för skärskador!!
Vassa kanter på maskinen kan ge skärskador om du tar på dem.
- ▸ Ta aldrig på maskinens vassa kanter.
- ▸ Använd skyddshandskar vid installation och transport av maskinen.

1.6 Säker användning

⚠ VARNING – Risk för elstötar!!
Skadad maskin eller sladd är farligt.
- ▸ Slå inte på skadad enhet.
- ▸ Dra aldrig i sladden för att göra maskinen strömlös. Dra alltid i kontakten, inte sladden.
- ▸ Dra direkt ur sladdens kontakt eller slå av säkringen i proppskåpet och stäng vattenkranen om maskin eller sladd är skadade.
- ▸ Ring service. →*Sid. 39*

Inträngande fukt kan orsaka en elektrisk stöt.
- ▸ Använd bara maskinen i slutna utrymmen.
- ▸ Exponera aldrig maskinen för kraftig värme och fukt.
- ▸ Använd inte ångrengöring, högtryckstvätt, slangar eller duschar för att rengöra apparaten.

⚠ VARNING – Risk för hälsoskada!!
Barn kan bli instängda i enheten, vilket kan medföra livsfara.
- ▸ Maskinen får inte ställas upp bakom låsbar dörr, skjutdörr eller dörr med gångjärn på motsatt sida mot maskinen som förhindrar att maskinen går att öppna helt.
- ▸ Dra ur kontakten till uttjänta maskiner, kapa sladden och slå sönder lucklåset så att luckan inte går att stänga.

Det kan bli obalans vid centrifugering av stort, vattengenomsläppligt tvättgods som kan leda till personskador.
- ▸ Tvätta och centrifugera inte stort, vattengenomsläppligt tvättgods som täcken och bäddmadrasser.

⚠ VARNING – Kvävningsrisk!!
Barn kan andas in eller svälja smådelar och kvävas av dem.
- ▸ Låt inte barn komma i närheten av smådelar.
- ▸ Låt inte barn leka med smådelar.

⚠ VARNING – Explosionsrisk!!
Koldamm eller mjöl i maskinens omgivning innebär explosionsrisk.
- ▸ Håll rent runt maskinen vid användning.

⚠ VARNING – Förgiftningsrisk!!
Tvätt- och sköljmedel kan leda till förgiftning vid förtäring.
- ▸ Rådgör med läkare om någon råkat svälja tvättmedel/-tillsatser.
- ▸ Förvara tvätt- och sköljmedel oåtkomligt för barn.

⚠ VARNING – Explosionsrisk!!
Lättantändliga föremål som tändare och tändstickor kan antändas vid torktumling.
- ▸ Töm plaggens fickor på alla lättantändliga föremål före torktumlingen.

Smutstvätt kan antändas vid torktumling.
- ▸ Torktumla inte smutstvätt i maskinen.
- ▸ Vittvätta tvättgods nedsmutsat med ämnen som matolja, aceton, alkohol, bensin, fotogen, fläckborttagning, terpentin, vax och vaxborttagning med extra mycket tvättmedel före torktumling.
- ▸ Skölj ur tvättgodset ordentligt i varmvatten med tvättmedel före torktumling.
- ▸ Använd inte maskinen om tvättgodset rengjorts med industrikemikalier tidigare.

Tvätt förbehandlad med lösningsmedelshaltiga, lättantändliga rengöringsmedel kan leda till explosion i maskinen.
- ▸ Skölj ur förbehandlat tvättgods ordentligt i vatten före tvätt.

⚠ VARNING – Brandrisk!!

Tvättgods som inte hunnit svalna pga. avbruten torktumling kan antändas.

- ▸ Avbryt inte torkprogrammet tidigare.
- ▸ Ta ur och bred ut tvättgodset vid avbruten torktumling.

⚠ FÖRSIKTIGT – Risk för personskador!!

Ställ dig och klättra inte på maskinen, täckplåten kan gå sönder.

- ▸ Ställ dig och klättra inte på maskinen.

Sätt dig eller stöd dig inte på den öppna luckan, maskinen kan välta.

- ▸ Sätt dig eller stöd dig inte på luckan.
- ▸ Ställ inga föremål på luckan.

Sticker du in händerna i trumman när den roterar kan du skada händerna.

- ▸ Vänta tills trumman stannat helt innan du sträcker dig in.

⚠ FÖRSIKTIGT – Skållningsrisk!!

Tvättlösningen är het vid tvätt på hög temperatur.

- ▸ Undvik kontakt med den heta tvättlösningen.

⚠ FÖRSIKTIGT – Risk för kemskador!!

Det kan stänka tvätt- och sköljmedel ur maskinens tvättmedelsfack om du öppnar det.

Ögon- eller hudkontakt kan ge irritationer.

- ▸ Skölj ögon resp. hud noggrant med rent vatten om du kommit i kontakt med tvätt- eller sköljmedel.
- ▸ Rådgör med läkare om någon råkat svälja tvättmedel/-tillsatser.
- ▸ Förvara tvätt- och sköljmedel oåtkomligt för barn.

1.7 Säker rengöring och säkert underhåll

⚠ VARNING – Risk för elstötar!!

Obehöriga reparationer är farliga.

- ▸ Ändra inte enheten eller enhetens tekniska egenskaper.
- ▸ Det är bara specialutbildad personal som får reparera maskinen.
- ▸ Maskinen får bara repareras med originalreservdelar.

- Om apparatens nätanslutningsledning blir skadad måste den för att risker ska förhindras bytas av tillverkaren eller dennes kundtjänst eller av en person med likvärdiga kvalifikationer.

Risk för stötar om fukt tränger in.

- Dra ur sladden eller slå av säkringen i proppskåpet innan du rengör.
- Använd inte ångrengöring, högtryckstvätt, slangar eller duschar för att rengöra apparaten.

⚠ VARNING – Risk för personskador!!

Användning av piratreservdelar och -tillbehör är farligt.

- Använd bara tillverkarens originalreservdelar och -tillbehör.

⚠ VARNING – Förgiftningsrisk!!

Det kan bildas giftiga ångor vid användning av lösningsmedelshaltiga rengöringsmedel.

- Använd aldrig rengöringsmedel som innehåller lösningsmedel.

2 Förhindra sakskador

OBS

Feldosering av skölj-, tvättmedel, tillsatser och rengöringsmedel kan påverka maskinens funktion.

- Följ tillverkarens doseringsrekommendationer.

Överskridande av max. tvättmängd påverkar maskinens funktion.

- Håll och överskrid inte resp. programs maximala tvättmängd. →*Sid. 20*

Skumplast och skumgummi kan bli deformerade eller smälta vid tumling.

- Föremål som skumgummi (latexskum), duschmössor, vattentåliga textilier, gummerade artiklar och plagg eller kuddar med skumgummifyllning får inte torktumlas i maskinen.

Maskinen är säkrad med transportsäkringar vid transport.

Tar du inte bort transportsäkringarna, så kan det leda till sak- och maskinskador.

- Du måste ta bort alla transportsäkringar före första användningen.
- Montera alla transportsäkringar före transport för att undvika transportskador.

Felanslutning av vattenslangen kan leda till sakskador.

- Dra åt vattenanslutningens skruvkopplingar för hand.
- Krananslut vattenslangen utan extra kopplingar som adaptrar, förlängningar och ventiler.
- Se till så att vattenkranens inner-Ø är minst 17 mm.
- Se till så att gängan i krananslutningen är minst 10 mm.

För lågt eller högt vattentryck kan påverka maskinens funktion negativt.

- Se till så att vattentrycket i vattenmatningen är min. 100 kPa (1 bar) och max. 1000 kPa (10 bar).

- ▸ Överskrider vattentrycket maxvärdet, så måste du installera en tryckreduceringsventil mellan vattenanslutningen och enhetens slanguppsättning.
- ▸ Anslut inte maskinen till blandare på trycklös varmvattenberedare.

Ändrade eller skadade vattenslangar kan ger sak- och enhetsskador.

- ▸ Vik, kläm, ändra eller kapa inte vattenslangarna.
- ▸ Använd bara medföljande vattenslangar eller originalreservslangar.
- ▸ Återanvänd aldrig gamla vattenslangar.

Användning med smutsigt eller för varmt vatten kan ge sak- och maskinskador.

- ▸ Använd bara maskinen med kallvatten.

Olämpliga rengöringsmedel kan skada apparatens ytor.

- ▸ Använd inga starka eller repande rengöringsmedel.
- ▸ Använd inte starkt alkoholhaltiga rengöringsmedel.
- ▸ Använd inga hårda skurbollar eller putssvampar.
- ▸ Rengör bara maskinen med vatten och mjuk, fuktad trasa.
- ▸ Ta bort tvättmedelsrester, stänk och andra rester direkt vid kontakt med maskinen.

3 Miljöskydd och sparsamhet

3.1 Förpackningsmaterialet

Förpackningsmaterialen är miljövänliga och återvinningsbara.

- ▸ Källsortera och omhänderta de olika beståndsdelarna.

3.2 Spara energi och resurser

Om du följer anvisningarna förbrukar apparaten mindre elström och vatten.

- Använd program med låga temperaturer och långa tvättider samt maximal tvättmängd. →*Sid. 20*
- Dosera tvättmedlet efter hur smutsigt tvättgodset är.
- Sänk tvättemperaturen vid lätt- och normalsmutsad tvätt.
- Ska du torktumla tvätten efteråt i maskinen, ställ in max. centrifugeringsvarvtal.
- Tvätta utan förtvätt.

3.3 Energisparläge

Använder du inte maskinen på ett tag, så slår den automatiskt om till energisparläge.
Du slår av energisparläget genom att använda maskinen igen.

4 Uppställning och anslutning

4.1 Packa upp maskinen

OBS

Finns det kvar föremål i trumman som inte är avsedda för användning i maskinen, så kan det leda till sak- och maskinskador.

- ▸ Ta ur föremålen och de medföljande tillbehören ur trumman före användning.

1. Ta bort allt förpackningsmaterial och alla skyddshöljen på maskinen. →*Sid. 10*
2. Titta om maskinen har synliga skador.
3. Öppna luckan. →*Sid. 24*
4. Ta ut tillbehören ur trumman.
5. Stäng luckan.

4.2 Leveransomfattning

Kontrollera efter uppackningen att inga delar är transportskadade och att leveransen är komplett.

OBS

Användning med ofullständigt eller trasigt tillbehör kan påverka maskinfunktionen eller ge sak- och maskinskador.

- ▸ Använd inte maskinen med ofullständigt eller trasigt tillbehör.
- ▸ Byt resp. tillbehör innan du använder maskinen.
  → *"Tillbehör", Sid. 23*

Notering: Maskinen funktionstestas på fabriken. Det kan finnas vattenfläckar i maskinen som försvinner i första tvättomgången.

Leveransen består av:

- Kombitvättmaskin
- Medföljande dokument
- Transportsäkringar →*Sid. 11*
- Täcklock
- Anslutningsadapter
- Vattenslang →*Sid. 12*

4.3 Krav på uppställningsplatsen

⚠ **VARNING**

Risk för elstötar!!

Maskinen innehåller spänningssatta delar.

Kontakt med spänningssatta delar är farligt.

- ▸ Använd inte maskinen utan topplåt.

OBS

Restvatten som fryser i maskinen kan ge enhetsskador.

- ▸ Ställ inte upp och använd inte maskinen i utrymmen med frostrisk eller utomhus.

Lutar du maskinen mer än 40°, så kan det rinna ut restvatten ur maskinen som ger sakskador.

- ▸ Luta maskinen försiktigt.
- ▸ Transportera maskinen stående.

Uppställningsplats	Krav
Sockel 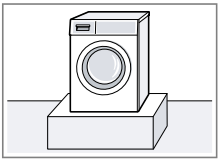	Fäst maskinen med fästjärn.
Träbjälklag 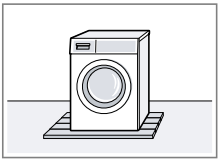	Ställ upp maskinen på vattentålig träskiva (min. 30 mm tjock) som är fastskruvad i golvet.
Köksinbyggnad 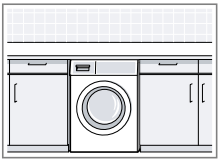	Ställ bara upp maskinen under hel bänkskiva som sitter fast i stommarna runtom. Nödvändig nischbredd: 60 cm.
Mot vägg 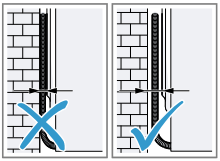	Kläm inte in sladd och slangar mellan vägg och maskin.

4.4 Ta bort transportsäkringarna

Maskinen är säkrad med transportsäkringar på baksidan av maskinen vid transport.

Notering: Spara transportsäkringarnas skruvar och hylsor för framtida transporter.

1. Dra ut slangen ur hållarna.

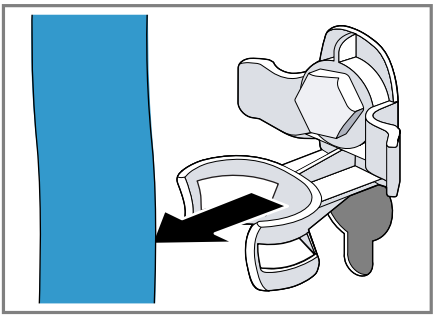

2. Lossa ① och ta bort ② samtliga 4 transportsäkringsskruvar med skruvnyckel NV 13.

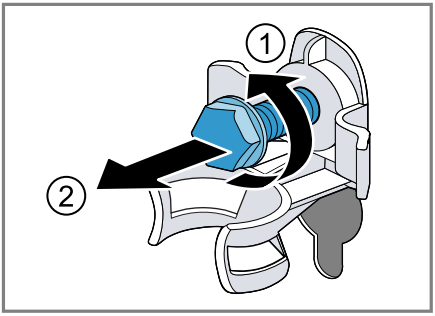

3. Ta ut sladden ur hållaren.

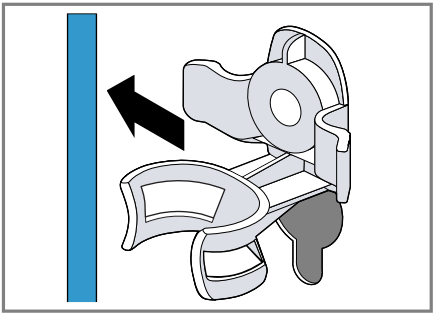

4. Ta bort de 4 hylsorna.

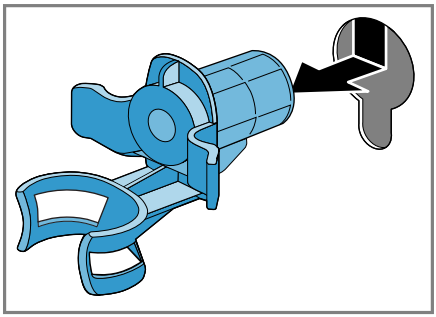

5. Sätt i ① och skjut ned ② de 4 täcklocken.

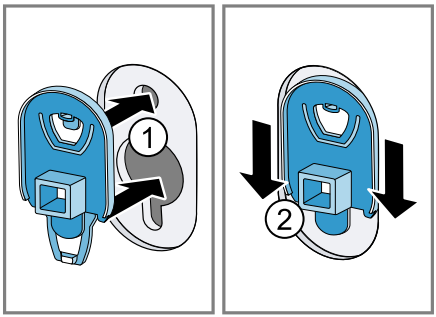

Notering: Sätt i transportsäkringarna för transport av maskinen genom att göra momenten i omvänd ordning.

4.5 Ansluta maskinen

Anslut vattenslangen

OBS

Felanslutning av vattenslangen kan leda till sakskador.

- ▸ Dra åt vattenanslutningens skruvkopplingar för hand.

1. Montera adapter och tätning om vattenkranen är 21 mm = 1/2".

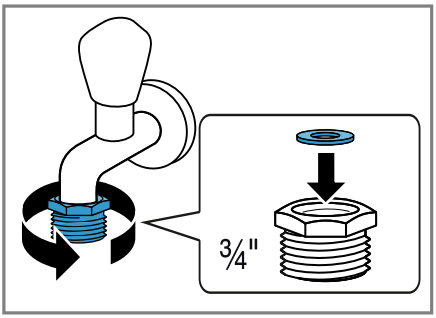

2. Anslut vattenslangen till maskinen.

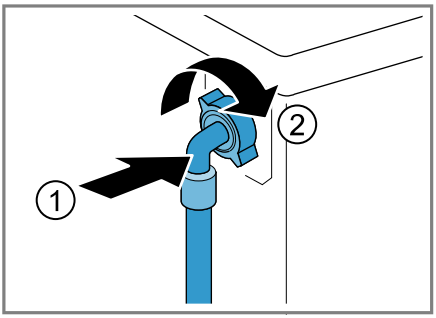

3. Anslut vattenslangen till vattenkranen (26,4 mm = 3/4").

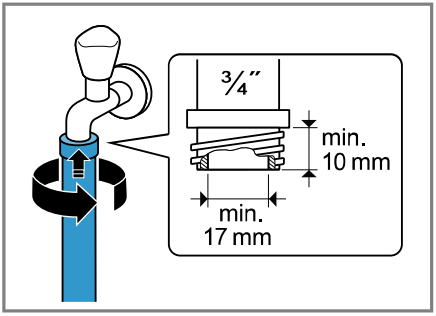

4. Öppna försiktigt vattenkranen och täthetskontrollera anslutningsställena.

Avloppsanslutningar

Informationen hjälper dig att avloppsansluta maskinen.

OBS

Avloppsslangen blir trycksatt vid urpumpning och kan lossa från anslutningsstället.

- Säkra avloppsslangen så att den inte lossar oavsiktligt.

Ansamlat avloppsvatten kan gå i retur om avloppet är blockerat eller igensatt.

- Se till så att avloppsvattnet rinner undan snabbt och åtgärda igensättningar innan du använder maskinen.

Notering: Dra inte avloppsslangen lägre än 60 cm under och högre än 100 cm över maskinens uppställningsplats för att inte överskrida maskinens urpumpningshöjder.

Vattenlåsanslutning 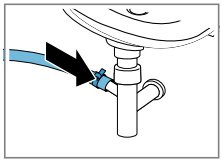	Säkra anslutningsstället med slangklämma (24-40 mm).
Tvättställ 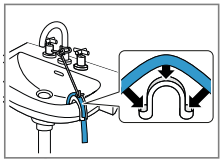	Fixera avloppsslangen med en böj och säkra. → *"Tillbehör", Sid. 23*
Plaströr med gummimuff 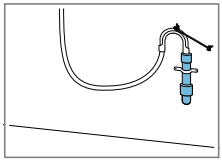	Fixera avloppsslangen med en böj och säkra. → *"Tillbehör", Sid. 23*

Elanslutning av apparaten

Notering: Enhetens elinstallation måste uppfylla lokala, lagstiftade bestämmelser och säkerhetsföreskrifter samt ha jordfelsbrytare.

1. Sätt in nätanslutningens nätstickkontakt i ett eluttag nära apparaten.
   Apparatens anslutningsuppgifter finns i Tekniska data →*Sid. 40*.
2. Kontrollera att nätstickkontakten sitter ordentligt fast.

4.6 Nivellera maskinen

Nivellera maskinen ordentligt, så minskar du oljud och vibrationer och förhindrar att maskinen vandrar.

1. Lossa låsmuttrarna medurs med skruvnyckel NV 17.

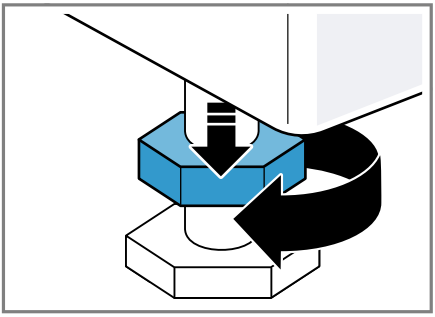

2. Skruva på maskinfötterna för att nivellera maskinen. Kontrollera att maskinen är i våg med vattenpass.

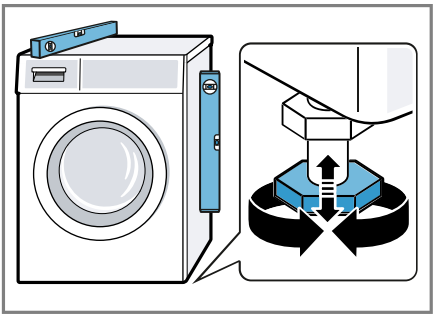

Alla maskinfötter måste stå stadigt på underlaget.

3. Dra åt låsmuttrarna för hand mot höljet med skruvnyckel NV 17.

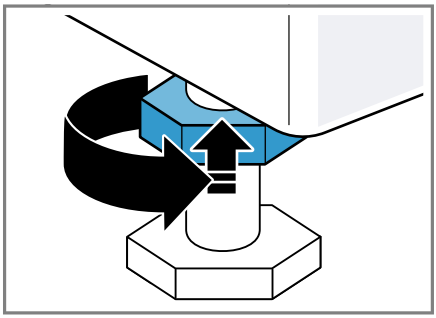

Håll emot skruvfoten så att den inte höjdjusteras.

5 Före första användningen

Förbered apparaten för användning.

5.1 Kör en tom tvättomgång

Maskinen blev ordentligt testad innan den lämnade fabriken.Maskinen blev ordentligt testad innan den lämnade fabriken. Kör första tvättomgången utan tvätt i maskinen, så får du bort ev. restvatten från provningen.

1. Ställ in **Bomull 90°**-programmet.
2. Stäng luckan.
3. Dra ut tvättmedelsfacket.
4. Häll ca 1 l kranvatten i fack II.

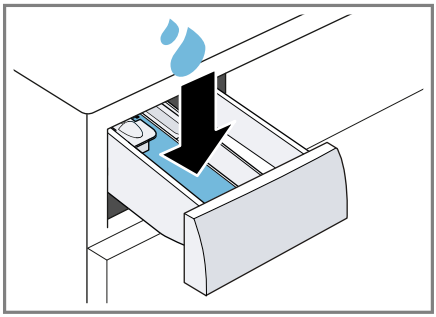

5. Fyll pulvervittvättmedel med aktivt syre som blekmedel i fack II.

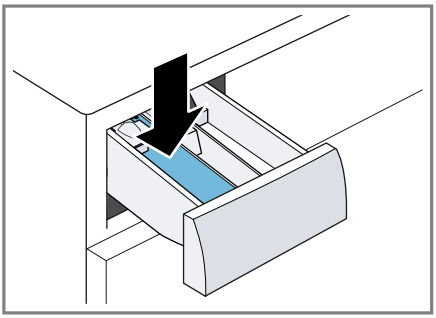

Halvera tillverkarens rekommenderade tvättmedelsdosering för lättsmutsat för att minska skumbildningen. Använd inte ylle- eller fintvättmedel.

6. Skjut in tvättmedelsfacket.
7. Slå på programmet. →*Sid. 26*
8. Slå på första tvättomgången eller vrid programvredet till **Av** för att slå av maskinen.
→ *"Användningsprincip", Sid. 24*

6 Lär känna

6.1 Maskinen

Här finns en översikt över apparatens beståndsdelar.

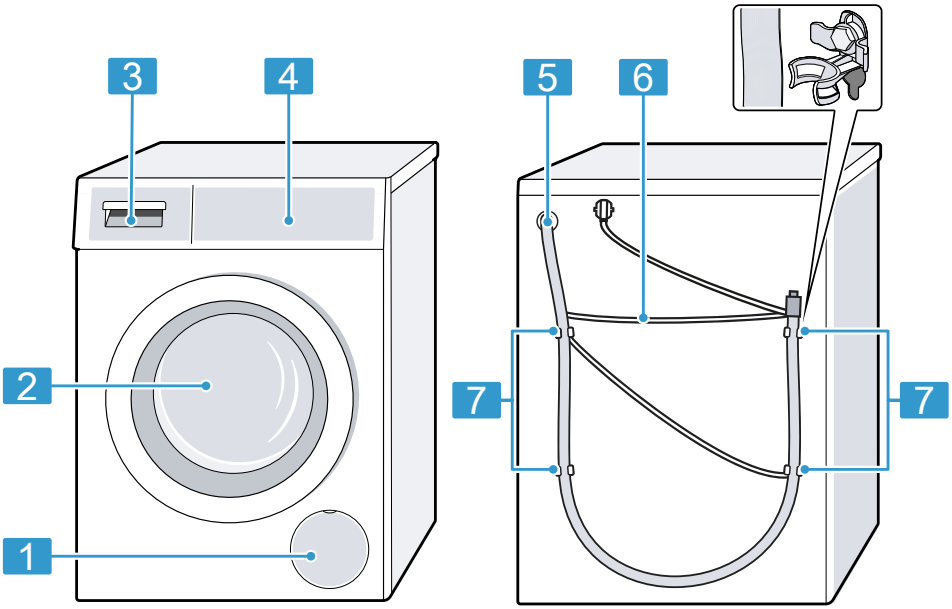

Bilddetaljerna kan avvika beroende på maskintyp, t.ex. färg och form.

1	Avloppspumpens servicelucka →*Sid. 30*
2	Lucka →*Sid. 24*
3	Tvättmedelsfack →*Sid. 16*

6.2 Tvättmedelsfack

Notering: Följ tillverkarens anvisningar om användning och dosering av tvätt- och sköljmedel samt programbeskrivningarnas anvisningar.

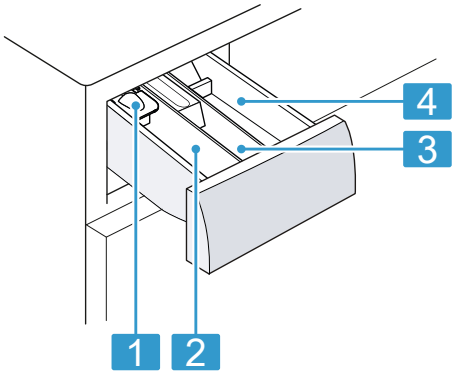

4	Kontrollfält →*Sid. 17*
5	Avloppsslang →*Sid. 13*
6	Sladd →*Sid. 13*
7	Transportsäkringar →*Sid. 11*

1	Dosermått för flytande tvättmedel →*Sid. 25*
2	Fack II: tvättmedel för huvudtvätt
3	Fack ❀: sköljmedel
4	Fack I: tvättmedel för förtvätt

6.3 Kontrollfält

Med kontrollfält ställer du in apparatens alla funktioner och får information om drifttillståndet.

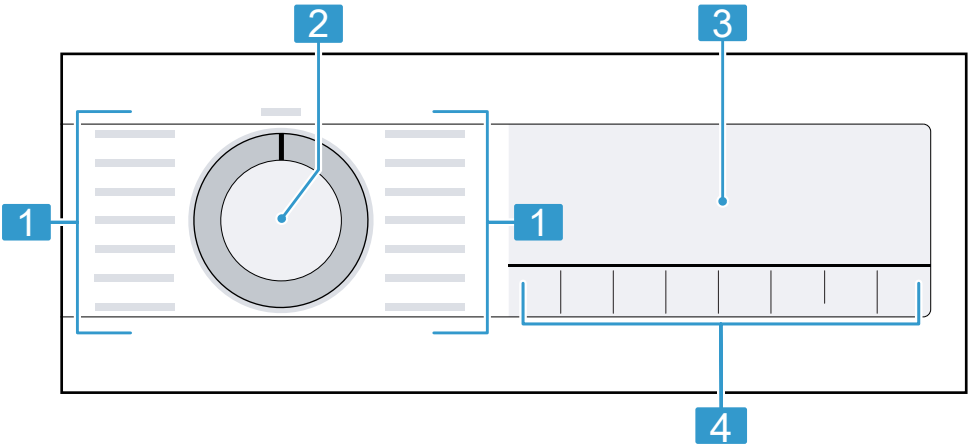

1	Program →*Sid. 20*	3	Display →*Sid. 17*
2	Programvred →*Sid. 24*	4	Knappar →*Sid. 19*

7 Display

På displayen kan du se aktuella inställningsvärden, valalternativ eller anvisningstexter.
Displayen visar vissa anvisningar på 8:88-delen beroende på programstatus som t.ex. End.

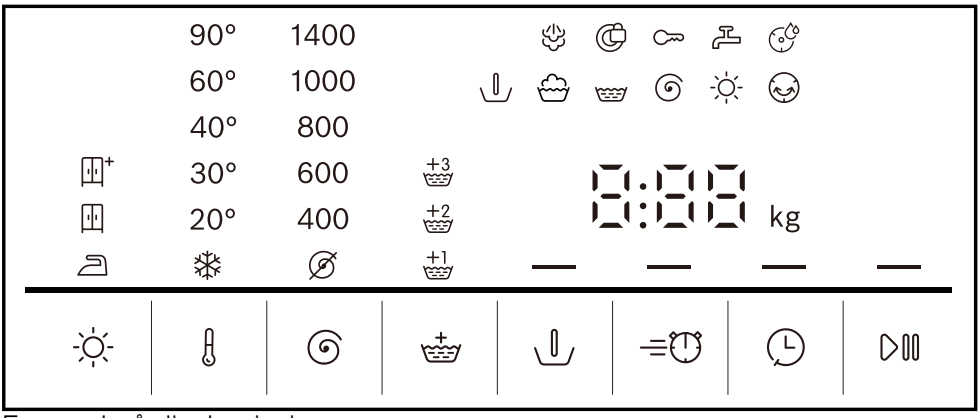

Exempel på displayvisning

Symbol	Beskrivning
0:40 [1]	Beräknad eller återstående programtid i timmar och minuter.
8h [1]	Färdig om-programtid →*Sid. 19*
5,0 [1]	Rekommenderad max. tvättmängd för inställt program i kg.
⌀ - 1400	Inställt centrifugeringsvarvtal i v/min. →*Sid. 19* ⌀: ingen centrifugering, bara urpumpning
❄ - 90	Inställd temperatur i °C. →*Sid. 19* ❄ (kulörtvätt)
— (▷II)	Slå på, avbryt eller pausa ▪ lyser: programmet är igång och går att avbryta och pausa. ▪ blinkar: programmet går att slå på och fortsätta.
	Programstatus: förtvätt
	Programstatus: tvätt
	Programstatus: sköljning
	Programstatus: centrifugering
End	Programstatus: programslut
	Programstatus: torktumling
	Programstatus: ångfunktion
	Programstatus: skrynkelskydd
	▪ lyser: barnspärren är på. ▪ blinkar: barnspärren är på och någon har rört maskinen. →*Sid. 28*
+1 +2 +3	Extrasköljningar är på. →*Sid. 19*
— (🌡)	Förtvätt är på. →*Sid. 19*
Hot	Avkylningsprocessen kyler tvätten några minuter med roterande trumma för att undvika skador på tvättgodset. **Notering:** Avbryt inte avkylningsprocessen utan invänta lucköppningen.
- - -	Sköljstopp är på.
— (⏲)	Kortad programtid är på. →*Sid. 19*
	Torkinställningen är på. →*Sid. 27*
	Torkinställningen är på. →*Sid. 27*
	Torkinställningen är på. →*Sid. 27*

[1] Exempel

Symbol	Beskrivning
	blinkar: kräver trumrengöring. Kör program Bomull 90° för rengöring och skötsel av trumma och svep. →*Sid. 28*
	▪ lyser: luckan är låst och går inte att öppna. ▪ blinkar: luckan är inte stängd. ▪ av: luckan låser upp och går att öppna.
	▪ Inget vattentryck. →*Sid. 33* ▪ För lågt kranvattentryck.
E:35[1]	Felkod, felindikering, signal. →*Sid. 32*

8 Knappar

Val och ändring av programinställningarna beror på inställt program och programstatus.

Knapp	Beskrivning
	Anpassa temperaturen.
	Anpassa centrifugeringsvarvtalet eller slå av centrifugeringen. Väljer du ∅, så blir vattnet urpumpat men tvätten blir inte centrifugerad. Tvättgodset ligger kvar vått i trumman.
	Slå på, avbryt eller pausa programmet
	Ange färdig om-programtid. Programtiden ingår redan i inställt timantal. Du får du upp programtiden efter programstart.
	Få upp grundinställningarna. →*Sid. 28*
	Slå på eller av kortad programtid. **Notering:** Effektförbrukningen ökar. Tvättresultatet blir inte påverkat.
	Slå på eller av förtvätt, t.ex. om du tvättar jättesmutsig tvätt. **Notering:** Fyll tvättmedel för förtvätt i tvättmedelsfackets fack I och för huvudtvätt i fack II. →*Sid. 16*
	Slår på eller av upp till tre extrasköljningar. Rekommenderas för överkänslig hud eller områden med mycket mjukt vatten.
and	Slår på och av barnspärren. →*Sid. 27*
	Ändra torkinställning. →*Sid. 27*

[1] Exempel

9 Program

Notering: Tvättgodsets tvättråd ger dig ytterligare anvisningar om programval.
→ *"Tvättrådssymbolerna", Sid. 23*

Program	Beskrivning	max. tvätt-mängd (kg) Tvätt	max. tvätt-mängd (kg) Tork-tum-ling
Bomull	Tvättar slitstarka textilier av bomull och linne. Passar även som kortprogram för normalsmutsad tvätt om du slår på =⏲. Programinställning: ▪ max. 90°C ▪ max. 1400 v/min	8,0 5,0 [1]	5,0
Eco 40-60	Tvättar textilier av bomull och linne. **Notering:** Textilier som enligt tvättråden går att tvätta på 40°C 🧺 till 60°C 🧺 kan du tvätta ihop. Tvätteffekten motsvarar bästa möjliga tvätteffektsklassning enligt lagföreskrifterna. Programmet anpassar automatiskt tvättemperaturen till tvättmängden för att ge optimal energieffektivitet med bästa möjliga tvätteffekt. Tvättemperaturen går inte att ändra. Centrifugeringsvartalet är max. 1400 v/min.	8,0	5,0
Syntet	Tvättar textilier av syntet. Programinställning: ▪ max. 60°C ▪ max. 1400 v/min	4,0	2,5
Mix	Tvättar textilier av bomull, linne och syntet. Avsett för lättsmutsad tvätt. Programinställning: ▪ max. 60°C ▪ max. 1400 v/min	4,0	2,5
Fintvätt/Silke	Tvättar ömtåliga, tvättbara textilier av siden, viskos och syntet. Använd tvättmedel för fintvätt eller siden.	2,0	– [2]

[1] =⏲ på
[2] Går inte att torktumla

Program	Beskrivning	max. tvätt-mängd (kg) Tvätt	max. tvätt-mängd (kg) Tork-tum-ling
	Notering: Tvätta riktigt ömtåliga textilier eller textilier med hakar, hyskor eller byglar i tvättnät. Programinställning: ▪ max. 40°C ▪ max. 800 v/min		
Ylle/Handtvätt	Tvättar hand- och maskintvättbara textilier av ylle eller med ylleandel. Trumrörelserna är extra skonsamma med långa pauser för att förhindra att textilierna krymper. Använd ylletvättmedel. Programinställning: ▪ max. 40°C ▪ max. 800 v/min	2,0	– [1]
Sköljning	Sköljning med efterföljande centrifugering och urpumpning av vattnet. Programinställning: max. 1400 v/min	–	–
Centrif./Urpumpning	Centrifugering och urpumpning av vattnet. Vill du bara ha urpumpning av vattnet, så slår du på ⌀. Tvätten blir inte centrifugerad. Programinställning: max. 1400 v/min	–	–
Sport	Tvättar sport- och friluftskläder av syntet. Använd tvättmedel för sportkläder. Använd inte sköljmedel. **Tips!:** Tvätta jättesmutsig tvätt med programmet Syntet. Programinställning: ▪ max. 40°C ▪ max. 800 v/min	2,0	2,0
Iron Assist	Avsett för skjortor, T-shirtar och liknande textilier av bomull och linne.	– [2]	– [1]

[1] Går inte att torktumla
[2] Går inte att tvätta

Program	Beskrivning	max. tvätt-mängd (kg) Tvätt	max. tvätt-mängd (kg) Tork-tum-ling
	Programmet värmer upp och ångar torra textilier med vattenånga för upphängning efter programslutet eller för smidigare påföljande strykning. Programmets tvättmängd är max. fem skjortor eller fem T-shirtar. Vill du bara ånga ett plagg, så slår du på ⏲. **Noteringar** ▪ Häng upp de varma, ångade textilierna direkt vid programslutet eller stryk dem. ▪ Textilierna blir varken tvättade eller rengjorda. Använd inte tvätt- eller sköljmedel. ▪ Vattenångan är varm och kan skada vissa väv- och textiltyper. Programmet är alltså inte avsett för friluftskläder eller textilier av siden och ylle som t.ex. pullovrar.		
☼ Skonsam torkning	Torktumlar syntettextilier. Skonprogram med låga temperaturer för ömtåliga textilier.	– [1]	2,5
☼ Intensivtorkning	Torktumlar textilier av bomull och linne. Intensivprogram med temperaturer för slitstarka textilier.	– [1]	5,0
☼ My Time Dry	Torktumlar syntettextilier. Program med ställbar programtid.	– [1]	5,0
Snabb 15'/ Tvätt & Tork 60'	Tvättar textilier av bomull, linne och syntet. Kortprogram för lättsmutsat, smått tvättgods. **Notering:** Tryck på ☼ om du vill tvätta och torktumla textilierna. Programinställning: ▪ max. 40°C ▪ max. 1000 v/min	2,0	1,0

[1] Går inte att tvätta

10 Tillbehör

Använd originaltillbehör. Det är anpassade till enheten.

Tips!: Vissa tillbehör finns i fler färger. Kontakta service. →*Sid. 39*

	Användning	**Beställningsnummer**
Böj	Fixerar avloppsslangen.	00655300
Insats för flytande tvättmedel	Doserar flytande tvättmedel.	00605740
Stativ	Förhöjd maskinuppställning som gör det smidigare att lägga i och ta ur tvätt.	WMZPW40W
Mikroplastfilter	Externfilter för att minska textil mikroplast i avloppsvattnet.	WMZMPF10

11 Tvättgods

11.1 Förbehandla tvätten

⚠ VARNING
Explosionsrisk!!
Fyllningar av polyamid, polyester, polyetylen, polypropylen och polystyrol kan tränga ut ur tvättgodsets öppningar, smälta vid torktumling och leda till explosion i enheten.

- ▸ Torktumla inte tvättgods av polyamid, polyester, polyetylen, polypropylen och polystyrol i enheten.

OBS
Kvarglömda föremål i tvätten kan skada både tvätt och trumma.

- ▸ Töm plaggens alla fickor på föremål före användning.

Notering
Förbered tvätten, så skonar du maskin och textilier.

- Borsta ur sand och jord.
- Sortera tvätten efter färg och textilsort, följ tvättråden.
- Stäng blixtlås, kardborrstängningar, hyskor och hakar
- Knyt ihop tygskärp, -band och snoddar
- Ta bort gardinringar och blytyngder
- Tvätta smått eller ömtåligt tvättgods i tvättnät
- tvätta stort och smått tvättgods tillsammans
- Tvätta gods med färska fläckar direkt
- Förbehandla tvättgods med intorkade fläckar och tvätta flera gånger
- Skaka ur textilierna innan du lägger dem i trumman
- Centrifugera tvätten före torktumling
- Skölj ur tvätt förbehandlad med klorblekmedel flera gånger innan du lägger i den i trumman.

11.2 Tvättrådssymbolerna

Tvättrådssymboler tvätt

Symbol	**Rekommenderat program**
95 60 40 30	Bomull (normal)
60 40 30	Syntet (skontvätt)

Symbol	Rekommenderat program
40 30	Fintvätt/siden för handtvätt (finskontvätt)
	Ylle (handtvätt)
	(går inte att maskintvätta)

Tvättrådssymboler torktumling

Symbol	Textilier
	Slitstarka textilier av bomull, linne, t.ex. handdukar, sängkläder, underkläder
	Ömtåliga textilier av syntet, blandmaterial, ömtåliga textilier, t.ex. funktionsplagg, skjortor
	Textilier av siden, nylon, lufttäta och gummerade textilier, syntetgardiner, går inte att torktumla

12 Tvätt- och sköljmedel

Välj och använd rätt tvätt- och sköljmedel för att skona maskin och tvättgods.
Tillverkarens användnings- och doseringsanvisningar hittar du på förpackningen.

Noteringar

- använd bara flytande tvättmedel som är självflytande
- blanda inte olika flytande tvättmedel
- blanda inte tvätt- och sköljmedel
- Använd inga produkter som lägger sig i skikt ovanpå varandra eller är väldigt trögflytande.
- Använd inga medel som innehåller lösningsmedel, är frätande eller som avger gaser
- använd inte klorblekmedel
- Färga inte ofta eftersom fixersaltet kan angripa det rostfria stålet.
- Använd bara färg- och smutssamlare i tvättnät
- använd inte avfärgningsmedel i maskinen

13 Användningsprincip

13.1 Slå på maskinen

Krav: Maskinen är rätt uppställd och ansluten. →*Sid. 10*

▸ Vrid programvredet till något av programmen.

13.2 Ställa in programmet

1. Vrid programvredet till det program du vill ha. →*Sid. 20*
2. Du kan anpassa programinställningarna om du vill. →*Sid. 19*
   Programinställningarna blir inte permanent sparade i programmet.

13.3 Öppna luckan

1. Fatta tag under luckhandtaget och dra i luckan.

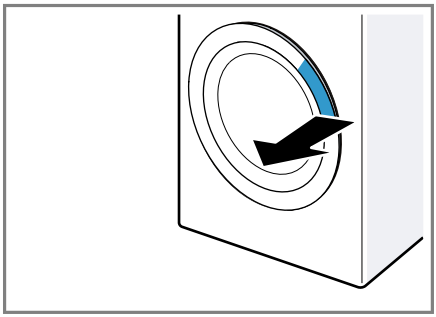

2. Öppna luckan.

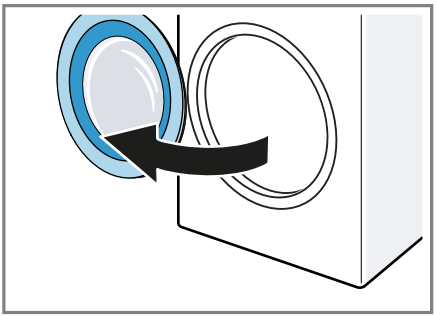

13.4 Lägga i tvätt

Notering: Överskrid inte programmens maxtvättmängd om du vill undvika skrynkling. →*Sid. 20*

Krav

- Tvätten är förbehandlad och sorterad. →*Sid. 23*
- Trumman är tom.

1. Öppna luckan. →*Sid. 24*
2. Lägg tvätten i trumman.
3. Stäng luckan.
Se till så att ingen tvätt är fastklämd i luckan.

13.5 Sätta i dosermåttet

1. Dra ut tvättmedelsfacket.
2. Tryck ned ① insatsen och ta ur ② tvättmedelsfacket.

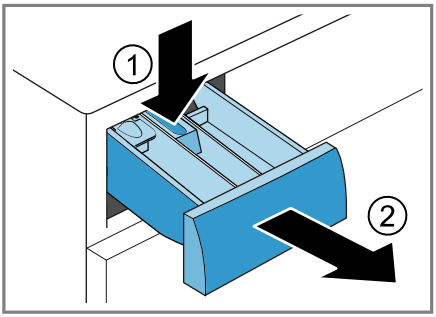

3. Sätt i dosermåttet.

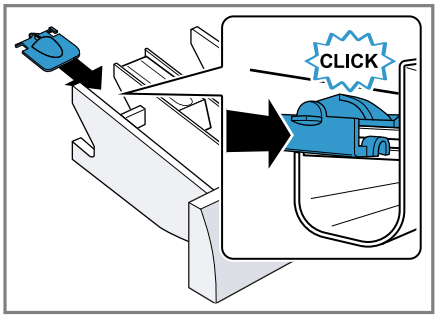

13.6 Använda dosermåttet

Använd dosermåttet i tvättmedelsfacket för smidigare dosering av flytande tvättmedel.

Notering: Använd inte dosermått för trögflytande tvättmedel, -pulver när förtvätt programfärdigtid är på.

Krav

- Tvättmedelsfacket →*Sid. 16* är utdraget.
- Dosermåttet är isatt. →*Sid. 25*

1. Skjut fram dosermåttet.

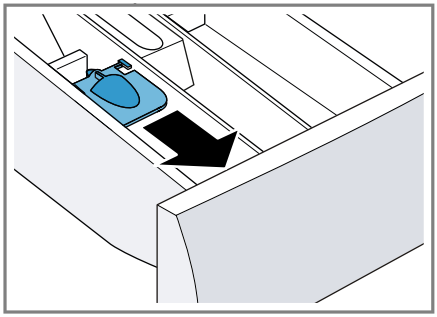

2. Fäll ned och snäpp fast dosermåttet.

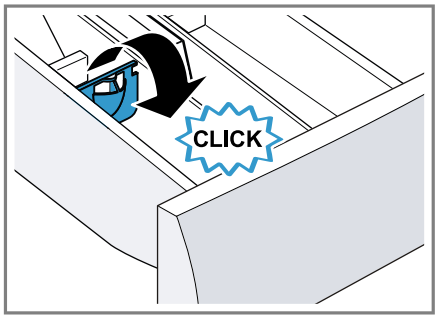

13.7 Fylla på tvätt- och sköljmedel

Notering: Följ anvisningarna för tvätt- och sköljmedel →*Sid. 24*.

1. Dra ut tvättmedelsfacket.
2. Använd gärna dosermåttet. →*Sid. 25*
3. Fyll i tvättmedel. → *"Tvättmedelsfack", Sid. 16*
4. Fyll i sköljmedel, om du vill.
5. Skjut in tvättmedelsfacket.

13.8 Starta programmet

Krav

- Program är inställt. →*Sid. 24*
- Luckan är stängd.

1. Tryck på ▷II.

✔ Trumman roterar, sedan går tvättmängdsavkänningen igång som kan ta upp till 2 minuter och sedan kommer vattnet in.
✔ Du får upp programtid eller färdig om-programtiden på displayen.
✔ Vid programslut får du upp följande på displayen: End.

2. Får du upp ⌀-displayen, så blir tvätten inte centrifugerad. Vattnet blir urpumpat efter sköljning.

Noteringar

- Tar du inte ur tvätten vid programslutet, så går antiskrynklingen igång i ca 30 minuter efter 15 minuter. Du får upp ☺ på displayen. Tryck på någon av knapparna för att avbryta antiskrynklingen och ta ur tvätten.
- Får du upp "Hot" på displayen, så kyler maskinen av tvätten. Slocknar "Hot", så är tvätten avsvalnad.

13.9 Blötlägga tvätt

Notering: Blötläggningen kräver inget extra tvättmedel. Maskinen använder inspolat tvättmedel för såväl blötläggning som tvätt.

Krav

- Tvätten är ilagd. →*Sid. 25*
- Programmet är igång. →*Sid. 26*

1. Tryck på ▷II ca 10 minuter efter programstart. Programmet pausar så att tvätten blötläggs.
2. Tryck på ▷II efter den blötläggningstid du vill ha.

13.10 Lägga i tvätt

Det går att ta ur eller lägga i tvätt efter programstart beroende på programstatus.

1. Tryck på ▷II. Maskinen pausar vid tvätt. →*Sid. 17* Maskinen kontrollerar om det går att lägga i tvätt vid torktumling. **Notering:** Följ displayanvisningarna om du vill lägga i tvätt. →*Sid. 19*
2. Öppna luckan. →*Sid. 24*
3. Lägg i eller ta ur tvätt.
4. Stäng luckan.
5. Slå på programmet. →*Sid. 26*

13.11 Avbryta tvättprogrammet

1. Tryck på ▷II.

2. Öppna luckan. →*Sid. 24*
   Luckan förblir låst av säkerhetsskäl vid hög temperatur och vattennivå.
   - Slå på programmet **Sköljning** vid hög temperatur.
   - Slå på program **Centrif.** eller välj lämpligt program för urpumpning vid hög vattennivå. →*Sid. 20*
3. Ta ur tvätten. →*Sid. 27*

13.12 Avbryta torkprogram

- Tryck på ▷II.
  Avkylningsprocessen slår på automatiskt efter ca 30 sekunder och kyler tvätten några minuter med roterande trumma. →*Sid. 18* Sedan låser luckan upp automatiskt.

13.13 Fortsätta programmet vid sköljstopp

Krav
- Sköljstopp är på.
- Slutsköljningen i inställt program är avslutad och tvätten ligger kvar i sköljvattnet.

1. Ställ in program **Centrif.** eller program för urpumpning. →*Sid. 20*
2. Tryck på ▷II.

13.14 Ta ur tvätt

1. Öppna luckan. →*Sid. 24*
2. Ta ut tvätten ur trumman.

13.15 Slå av maskinen

1. Vrid programvredet till **Av**.
2. Stäng vattenkranen.
3. Rengör gummitätningen →*Sid. 32*

Notering: Lämna lucka och tvättmedelsfack öppna på tork.

14 Torkinställning

Vissa program har förinställd torkinställning. Torkinställningen anger hur torrt eller fuktigt tvättgodset är vid programslut.

Torkinställning	Beskrivning
	För flerlagrigt, tjockt tvättgods som är svårtumlat.
	För normalt, enlagrigt tvättgods.
	För normalt, enlagrigt tvättgods. Tvätten är fortfarande lite fuktig vid programslutet. Stryk eller häng tvätten för mindre skrynklig tvätt.

14.1 Ändra torkinställning

I vissa program går det att ändra torkinställning för torrare eller fuktigare tvätt.

1. Ställ in program för kombinerad tvätt och torktumling eller bara torktumling. →*Sid. 20*
   ✔ Du får upp förinställd torkinställning på displayen.
2. Tryck på ☼ tills du får upp den torkinställning du vill ha på displayen.

15 Barnspärr

Säkra maskinen mot oavsiktlig användning av kontroller.

15.1 Slå på barnspärren

- Tryck på båda knapparna för ⏰ and ◷ i ca 3 sekunder.
- ✔ Du får upp ⊂⊃ på displayen.
- ✔ Kontroller är spärrade.
- ✔ Barnspärren är på även om du slår av maskinen eller det blir strömavbrott.

15.2 Slå av barnspärren

Krav: Maskinen måste vara på för att slå av barnspärren.

- ▸ Tryck på båda -knapparna i ca 3 sekunder.
  Programvredet måste stå på ursprungsprogrammet för att pågående program inte ska avbryta.

✔ slocknar på displayen.

16 Grundinställningar

Du kan ställa in enhetens grundinställningar som du vill ha dem.

16.1 Översikt över grundinställningarna

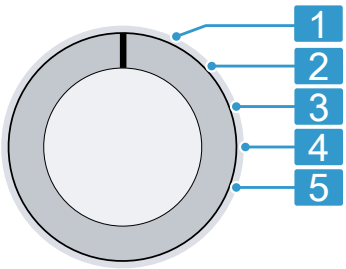

Programvred med programlägen

1	Kräver ingen grundinställning.
2	Ställ in ljudsignalvolymen vid programslut: 0 (av) till 4 (jättehög)
3	Ställ in ljudsignalvolymen vid knappval: 0 (av) till 4 (jättehög)
4	Slår på (On) eller av (OFF) påminnelsen om trumrengöring.
5	Visar antalet avslutade program.

16.2 Ändra grundinställningar

1. Vrid programvredet till läge 1. →*Sid. 28*
2. Tryck på och vrid samtidigt programvredet till läge 2.

✔ Du får upp aktuellt värde på displayen.

3. Välj den grundinställning du vill ha med programvredet. →*Sid. 28*
4. Tryck på för att ändra värde.
5. Slå av maskinen för att spara ändringen.

17 Rengöring och skötsel

OBS

Hårda, vassa eller grova föremål kan skada enheten.

- ▸ Använd inga hårda eller vassa föremål, skurmedel eller stålull vid rengöring.
- ▸ Rengör bara enheten med vatten och mjuk trasa.

17.1 Trumrengöring och luddursköljning

Rengör trumman om du kört 20 tvättomgångar på 40°C eller lägre temperaturer, om blinkar eller om du inte använt maskinen på ett tag men minst en gång om året. Rengör även trumman om du hittar ludd på tvättgodset efter torktumling.

⚠ FÖRSIKTIGT

Risk för personskador!!

Ständigt tvättande på låga temperaturer och dålig vädring av maskinen kan skada trumman och ge personskador.

- ▸ Kör trumrengöringsprogrammet regelbundet eller tvätta på minst 60°C.

- Lämna maskinen med lucka och tvättmedelsfack öppna efter varje användning.
- Kör program **Bomull 90°** utan tvättgods med pulvertvättmedel som har aktivt syre som blekmedel eller trumrengöringsmedel.
  Notering: Vill du bara skölja ur ludd så kan du strunta i pulvertvätt- och rengöringsmedel.

17.2 Rengöra tvättmedelsfacket

Notering: Scanna QR-koden så får du upp en animering av förloppet.

1. Dra ut tvättmedelsfacket.
2. Tryck ned insatsen och ta bort tvättmedelsfacket.Tryck ned insatsen och ta bort tvättmedelsfacket.

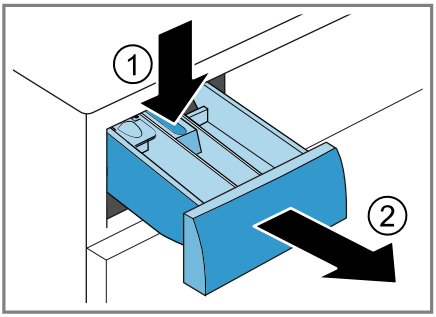

3. Dra ut insatsen underifrån och uppåt.

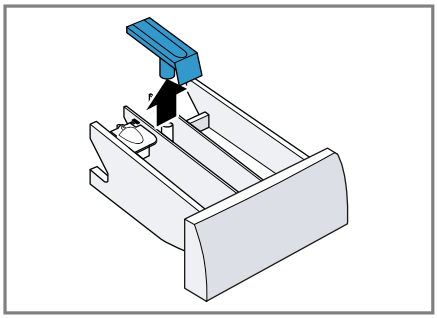

4. Rengör tvättmedelsfack och insats med vatten och borste och torka av.

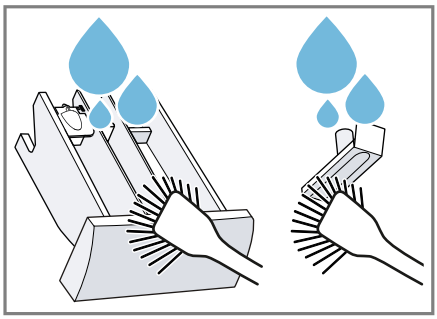

5. Sätt i och snäpp fast insatsen.

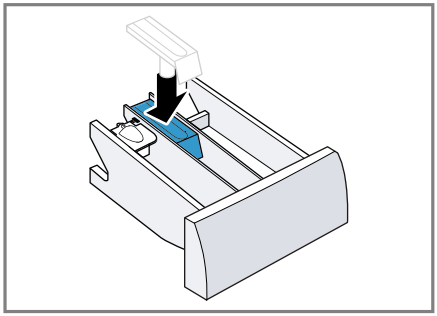

6. Rengör tvättmedelsfackets öppning.

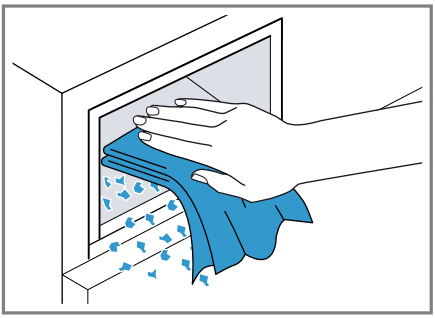

7. Skjut in tvättmedelsfacket.

17.3 Rengöra avloppspumpen

Rengör avloppspumpen regelbundet minst en gång om året samt vid fel, t.ex. igensättning eller klapprande ljud.

Notering: Scanna QR-koden så får du upp en animering av förloppet. Följ säkerhetsanvisningarna nedan innan du slår på animeringen.

Tömma avloppspumpen

1. Stäng vattenkranen.
2. Slå av maskinen. →*Sid. 27*
3. Dra ur kontakten och gör maskinen strömlös.
4. Öppna och ta av serviceluckan.

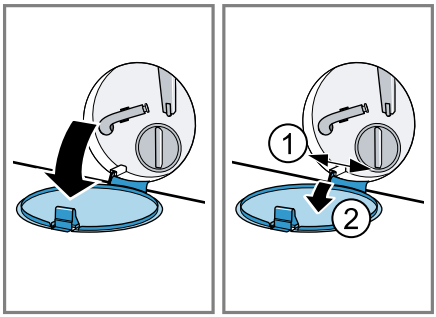

5. Ställ lämplig behållare under öppningen vid avtappning av tvättlösningen.

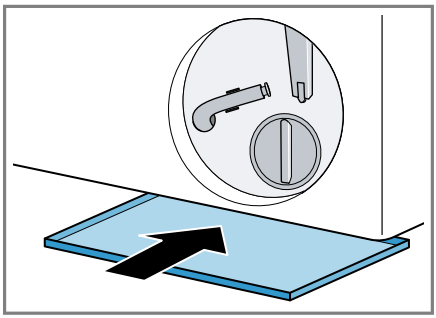

6. Lossa tömningsslangen från hållaren.

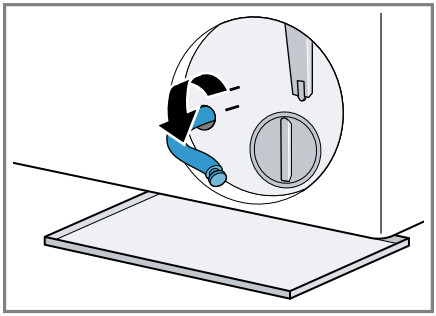

7. ⚠ **FÖRSIKTIGT – Skållningsrisk!!**
   Tvättlösningen är het vid tvätt på hög temperatur.
   ▸ Undvik kontakt med den heta tvättlösningen.

Dra ut proppen och låt tvättlösningen rinna ut i behållaren.

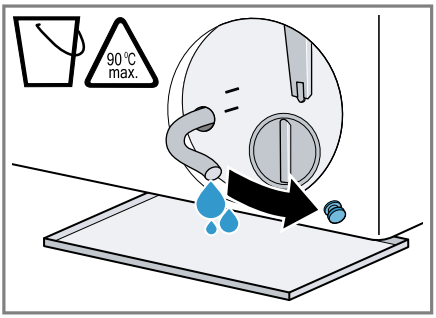

8. Sätt i proppen efter tömningen.

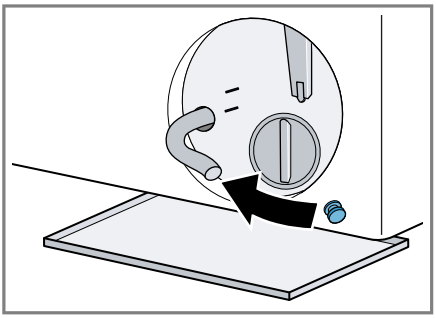

9. Kläm fast tömningsslangen i hållaren.

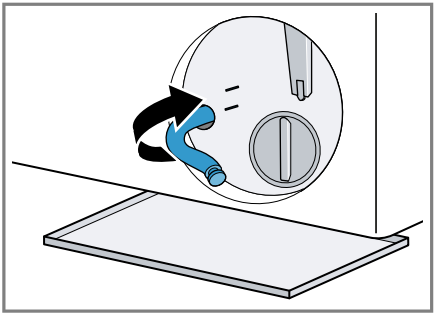

Rengöra avloppspumpen

Krav: Avloppspumpen är tom.
→ *Sid. 30*

1. Skruva försiktigt ur pumplocket eftersom det fortfarande kan finnas restvatten i avloppspumpen.
   ▸ Filterinsatsen kan fastna i pumphuset pga. grovsmuts. Lossa smutsen och ta ur filterinsatsen.

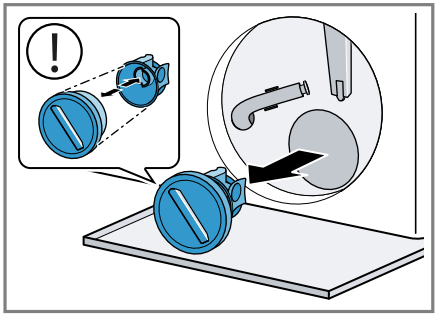

Pumplocket består av två komponenter som går att ta isär för rengöring.

2. Rengör pumpen invändigt, gängan runt pumplocket och själva pumphuset.

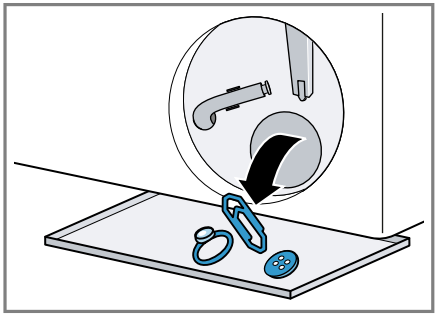

Färg- och smutssamlare kan sätta igen avloppspumpen. Använd bara färg- och smutssamlare i tvättnät.

3. Sätt tillbaka pumplocket.
   ▸ Se till så att pumplockets komponenter är rätt monterade.

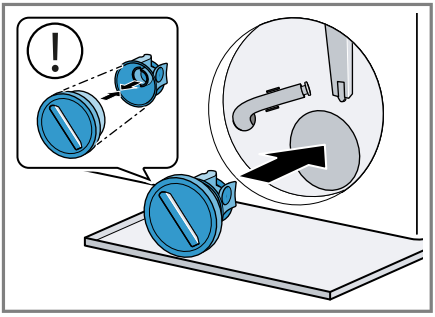

4. Dra åt pumplocket ända till anslaget.

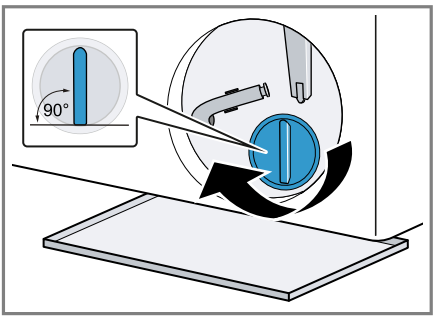

Pumplockets handtag ska stå lodrätt.

5. Sätt i och stäng serviceluckan.

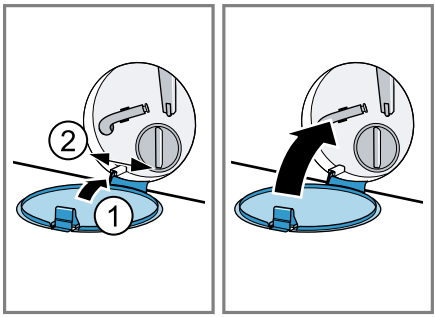

17.4 Rengöra gummitätningen

Rengör gummitätningen regelbundet.

1. Öppna luckan. →*Sid. 24*
2. Ta bort främmande föremål och ludd ur gummitätningen.

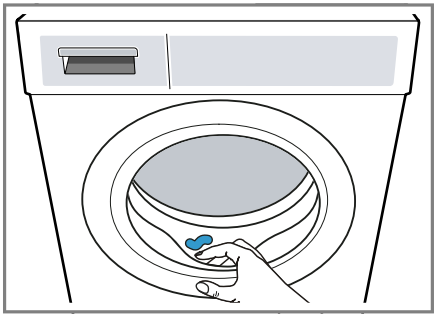

3. Rengör gummitätningen ut- och invändigt med fuktad trasa och torka torr.

18 Avhjälpning av fel

Småfel på enheten kan du åtgärda själv. Använd informationen om felåtgärder innan du kontaktar service. Då slipper du onödiga kostnader.

⚠ VARNING
Risk för elstötar!!
Obehöriga reparationer är farliga.
- ▸ Ändra inte enheten eller enhetens tekniska egenskaper.
- ▸ Det är bara specialutbildad personal som får reparera maskinen.
- ▸ Maskinen får bara repareras med originalreservdelar.

- Om apparatens nätanslutningsledning blir skadad måste den för att risker ska förhindras bytas av tillverkaren eller dennes kundtjänst eller av en person med likvärdiga kvalifikationer.

Fel	Orsak och felsökning
Displayen slocknar och — (▷II) blinkar.	Energisparläget är på. ▸ Tryck på ▷II.
E:36 -10 / E:30 -80 / E:18 Tvättvattnet blir inte urpumpat.	Avloppsslangen är ansluten för högt, veckad, fastklämd eller otillåtet förlängd. ▸ Kontrollera avloppsslangens installation. →*Sid. 12*
	Avloppsröret eller avloppsslangen är igensatt. ▸ Rengör avloppsrör och avloppsslang.
	Avloppspumpen är igensatt eller pumplocket är felinstallerat. ▸ Kontrollera om pumplocket är rätt installerat. →*Sid. 30* ▸ Rengör avloppspumpen. →*Sid. 30*
	För hög tvättmedelsdosering. ▸ Minska tvättmedelsmängden nästa gång du tvättar med samma tvättmängd.
E:36 -25 -26	Avloppspumpen är igensatt. ▸ Rengör avloppspumpen. →*Sid. 30*
E:60 -2B / E:32 / H:32	Maskinen avbröt centrifugeringen pga. ojämnt fördelat tvättgods. ▸ Fördela om tvätten i trumman.
E:30 -10 / H:95 / 🚰	Vattenkranen är stängd. ▸ Öppna vattenkranen.
	Vattenslangen är veckad eller klämd. ▸ Kontrollera vattenslangens installation. →*Sid. 12*
	Filtren i vattenanslutningen är igensatta. ▸ Rengör vattenanslutningens filter. Scanna QR-koden så får du upp en animering av förloppet.
	Vattentrycket är lågt. ▸ Kontrollera om vattenkranen har tillräckligt vattentryck.
	Vattennivåmätningen är trasig. Maskinen påbörjar urpumpning vid felindikering.

Fel	Orsak och felsökning
E:30 -10 / H:95 / 🚰	**1.** Vänta ca 5 minuter tills urpumpningen är avslutad. **2.** Starta om maskinen. Avloppspumpen startar om, om det behövs. **3.** Uppstår felet igen, kontakta service. →*Sid. 39*
E:30 -20	Kritiskt funktionsfel. ▸ Stäng vattenkranen. Maskinen påbörjar urpumpning vid felindikering. **1.** Vänta ca 5 minuter tills urpumpningen är avslutad. **2.** Starta om maskinen. Avloppspumpen startar om, om det behövs. **3.** Uppstår felet igen, kontakta service. →*Sid. 39*
	För hög tvättmedelsdosering. ▸ Minska tvättmedelsmängden nästa gång du tvättar med samma tvättmängd.
	Extravatten påfyllt. ▸ Fyll inte på mer vatten i maskinen när den är igång.
Övriga felkoder.	Funktionsfel **1.** Starta om maskinen. **2.** Uppstår felet igen, gör maskinen strömlös i minst 30 sekunder. Dra ur kontakten eller slå av säkringen i proppskåpet. **3.** Uppstår felet igen, kontakta service. →*Sid. 39* Ange exakt felindikering när du ringer. Dokumentera felet med foton och videor, om det går.
Kraftig skumbildning.	För hög tvättmedelsdosering. ▸ Blanda 1 msk sköljmedel med 0,5 l vatten och häll blandningen i fack II (inte om du tvättar friluft-, sport- och dunkläder). ▸ Minska tvättmedelsmängden nästa gång du tvättar med samma tvättmängd.
ⓒ blinkar.	Luckan är inte ordentligt stängd. **1.** Se till så att ingen tvätt är fastklämd i luckan. **2.** Stäng luckan.
ⓒ	Kräver trumrengöring. ▸ Rengör trumman. →*Sid. 28*
"Hot" och trumma roterar.	Inget fel. Avkylning pågår. Kräver ingen åtgärd. **Notering:** Byt inte program under avkylningen. Avkylningen tar upp till 10 minuter.
Programmet går inte igång.	Barnspärren är aktiverad. ▸ Slå av barnspärren. →*Sid. 28*

Fel	Orsak och felsökning
Programmet går inte igång.	◷ är aktiverad. ▸ Kontrollera om ◷ är aktiverad. →*Sid. 19*
Programmet är pausat eller avslutat, men luckan går inte att öppna.	För hög temperatur. ▸ Slå på program **Sköljning** eller vänta tills temperaturen sjunkit.
	För hög vattennivå. ▸ Slå på program **Centrif.** eller lämpligt program för urpumpning. →*Sid. 20*
Det går inte att öppna luckan vid strömavbrott.	Luckan är låst. ▸ Öppna luckan med nödupplåsningen. →*Sid. 38*
Trumryck vid programstart.	Inget fel. Internt motortest påbörjat. Ingen åtgärd behövs.
Trumman snurrar, men det kommer inte in något vatten.	Inget fel. Tvättmängdsavkänningen är på i upp till 2 minuter. Ingen åtgärd behövs.
Det syns inget vatten i trumman.	Inget fel. Vattnet befinner sig så långt ned att du inte ser det. Ingen åtgärd behövs.
Maskinen börjar centrifugera flera gånger.	Inget fel. Maskinen fördelar tvätten flera gånger för att hantera obalans. Ingen åtgärd behövs.
Maskinen vibrerar, vandrar och låter mycket vid centrifugering.	Maskinen är inte rätt nivellerad. ▸ Rikta upp maskinen. →*Sid. 14*
	Maskinfötterna är inte fixerade. ▸ Fixera maskinfötterna. →*Sid. 14*
	Transportsäkringarna är inte borttagna. ▸ Ta bort transportsäkringarna.
Uppnår inte högt centrifugeringsvarvtal.	Maskinen kompenserar obalans genom att sänka centrifugeringsvarvtalet. Ingen åtgärd behövs.
Maskinen ändrar programtiden under tvättprocessen.	Inget fel. Maskinen optimerar programkörningen elektroniskt eller lägger till en extra sköljning pga. kraftig skumbildning eller för att kompensera obalans. Ingen åtgärd behövs.
Torktiden är för lång.	Omgivningstemperaturen är högre än 30°C. ▸ Se till så att omgivningstemperaturen ligger under 30°C.
	Otillräcklig luftcirkulation på maskinens uppställningsplats. ▸ Vädra maskinens uppställningsplats.

Fel	Orsak och felsökning
Torktiden är för lång.	Luddansamling i trumman. ▸ Slå på program **Bomull 90°** utan tvättgods och tvättmedel.
Vatteninsläpp under torktumlingsfasen.	Inget fel. Torktumlingsfasen kräver vatten. Ingen åtgärd behövs.
Centrifugering under torktumlingsfasen.	Inget fel. Termocentrifugeringen är på. Ingen åtgärd behövs.
Brusande, susande, surrande eller sugande ljud.	Inget fel. Vatten spolas in, processfläkten är på eller tvättlösningen pumpas ur. Ingen åtgärd behövs.
Klapprande, rasslande ljud i avloppspumpen.	Främmande föremål i avloppspumpen. ▸ Rengör avloppspumpen. →*Sid. 30*
Det finns tvättmedelsrester på tvätten.	Tvättmedel kan innehålla vattenolösliga rester som hanmar på tvätten. ▸ Slå på program **Sköljning** eller borsta ur tvätten efter torktumlingen.
Ludd på tvätten.	Luddansamling i trumman. ▸ Slå på program **Bomull 90°** utan tvättgods och tvättmedel.
Det är fuktfläckar på textilierna vid programslutet **Iron Assist**.	Vattendroppar från trumma eller lucka har fuktat textilierna. Dropparna kommer antingen från föregående tvättprograms ånga eller restfuktighet. ▸ Stryk eller häng textilierna på tork.
Tvätten är för våt efter centrifugering.	För lågt centrifugeringsvarvtal inställt. ▸ Slå på programmet **Centrif.**. ▸ Ställ in högre centrifugeringsvarvtal nästa tvättomgång.
	Maskinen kompenserar obalans genom att sänka centrifugeringsvarvtalet. **1.** Fördela om tvätten i trumman. **2.** Slå på programmet **Centrif.**.
Tvätten är för fuktig.	Valt program är olämpligt för textiltypen. ▸ Ställ in lämpligt program för eftertorkning. →*Sid. 20*
	För stor tvättmängd. ▸ Överskrid inte programmets maxtvättmängd. →*Sid. 20*
	Varm tvätt känns fuktigare vid programslutet än vad den egentligen är. **1.** Ta ut tvätten ur trumman direkt efter torktumling. **2.** Bred ut tvättgodset så att de svalnar.

Fel	Orsak och felsökning
Tvätten är för fuktig.	Olämplig torkinställning inställd. ▸ Ändra torkinställning. →*Sid. 27*
	För liten tvättmängd. ▸ Ställ in lämpligt program för eftertorkning. →*Sid. 20*
	Tvätten centrifugerades inte tillräckligt. ▸ Välj alltid högsta möjliga centrifugeringsvartal i resp. tvättprogram.
Tvätten blir skrynklig.	Valt program är olämpligt för textiltypen. ▸ Ställ in lämpligt program. →*Sid. 20*
	Högt centrifugeringsvarvtal inställt. ▸ Ställ in lägre centrifugeringsvarvtal nästa tvättomgång.
	Olämplig tvättmängd. ▸ Överskrid inte programmets maxtvättmängd. →*Sid. 20* ▸ Förbehandla tvätten. →*Sid. 23*
	Tvätten ligger för länge i trumman efter torktumling. **1.** Ta ut tvätten ur trumman direkt efter torktumling. **2.** Bred ut tvättgodset så att de svalnar.
	Strykfria textilier torktumlades för länge. ▸ Ändra torkinställning. →*Sid. 27*
Det rinner vatten ur vattenslangen.	Vattenslangen är felansluten eller skadad. ▸ Kontrollera vattenslangens installation. →*Sid. 10* Byt vattenslang om den är skadad.
Det rinner vatten ur avloppsslangen.	Avloppsslangen är felansluten eller skadad. ▸ Kontrollera avloppsslangens installation. →*Sid. 10* Byt avloppsslang om den är skadad.
Det tränger ut vatten under luckan.	Smuts på lucka eller bälg ger otäthet. ▸ Rengör lucka och bälg.
Tvätt- eller sköljmedel droppar från tätningen och samlas på luckan eller i tätningsvecken.	För mycket tvätt- eller sköljmedel i tvättmedelsfacket. ▸ Dosera inte över markeringen i tvättmedelsfacket. →*Sid. 26*
Det finns restvatten i fack ❀.	Insatsen i fack ❀ är igensatt ▸ Rengör tvättmedelsfacket. →*Sid. 29*
Sköljmedel kvar i tvättmedelsfacket.	Valt program är avsett för sköljmedel. ▸ Kontrollera om valt program är avsett för sköljmedel. →*Sid. 20*
Maskinen luktar illa.	Fukt och tvättmedelsrester kan ge bakteribildning. ▸ Rengör trumman. →*Sid. 28*

Fel	Orsak och felsökning
Maskinen luktar illa.	▸ Om du inte ska använda maskinen, lämna lucka och tvättmedelsfack öppna så att restvattnet torkar ur.

18.1 Nödupplåsning

Luckupplåsning

Krav: Avloppspumpen är tom.
→*Sid. 30*

1. **OBS –** Utrinnande vatten kan ge sakskador.
   ▸ Öppna inte luckan om du ser vatten innanför glaset.

   Dra nödupplåsningen nedåt med ett verktyg och släpp den sedan.

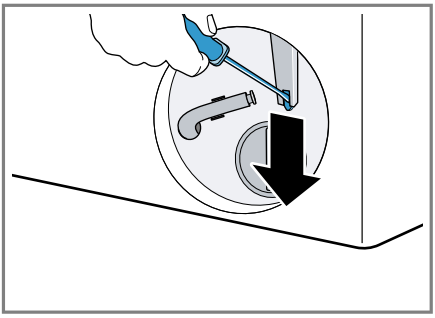

✔ Lucklåset öppnar.
2. Sätt i och snäpp fast serviceluckan.
3. Stäng serviceluckan.

19 Transport, lagring och avfallshantering

19.1 Demontera maskinen

1. Stäng vattenkranen.
2. Slå av maskinen. →*Sid. 27*
3. Dra ur kontakten till maskinen.
4. Töm ur tvättlösningen.
   → *"Rengöra avloppspumpen", Sid. 30*
5. Ta av slangarna.

19.2 Sätta i transportsäkringarna

Säkra maskinen med transportsäkringar vid transport för att undvika transportskador.

1. Ta bort de 4 täcklocken med mejsel.

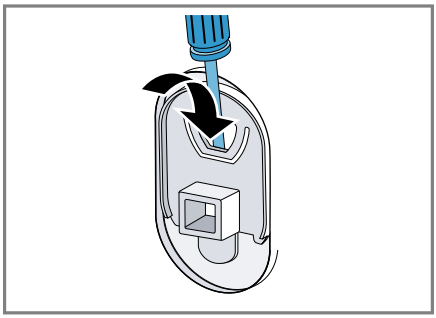

   Spara täcklocken.
2. Sätt i de 4 transportsäkringarna.

19.3 Använda maskinen igen

▸ För mer information, se Uppställning och anslutning →*Sid. 10* och Starta tom tvättomgång →*Sid. 14*.

19.4 Omhändertagande av begagnade apparater

Genom en miljökompatibel avfallshantering kan värdefulla råmaterial återanvändas.

⚠ VARNING
Risk för hälsoskada!!
Barn kan bli instängda i enheten, vilket kan medföra livsfara.
▸ Maskinen får inte ställas upp bakom låsbar dörr, skjutdörr eller dörr med gångjärn på motsatt sida mot maskinen som förhindrar att maskinen går att öppna helt.

- Dra ur kontakten till uttjänta maskiner, kapa sladden och slå sönder lucklåset så att luckan inte går att stänga.

1. Ta ut nätanslutningsledningens stickkontakt.
2. Klipp av nätanslutningsledningen.
3. Omhänderta enheten miljövänligt. Information om aktuell avfallshantering kan du få hos återförsäljare och kommun.



Denna enhet är märkt i enlighet med der europeiska direktivet 2012/19/EU om avfall som utgörs av eller innehåller elektroniska produkter (waste electrical and electronic equipment - WEEE). Direktivet anger ramarna för inom EU giltigt återtagande och korrekt återvinning av uttjänta enheter.

20 Kundtjänst

Det går att beställa funktionsrelevanta originalreservdelar enligt gällande ekodesignförordning från service minst 10 år efter lansering av enheten inom EES.
Dessutom går det att beställa fler funktionsrelevanta och lagerförda originalreservdelar från service upp till 15 år efter lanseringen av enheten. För mer information, kontakta service.

Notering: Kundtjänstens åtgärder är kostnadsfria inom ramen för tillverkarens garantivillkor.

Utförligare information om garantitid och -villkor i ditt land hittar du med QR-koden på medföljande dokument map. servicekontakter och garantivillkor, hos service, återförsäljare eller på vår webbsajt.
Service kontaktinfo hittar du med QR-koden på medföljande dokument map. servicekontakter och garantivillkor eller på vår webbsajt.

20.1 Produktnummer (E-nr.) och tillverkningsnummer (FD)

När du kontaktar kundtjänst behöver du produktnumret (E-Nr.) och tillverkningsnumret (FD) som är angivet på enhetens typskylt.

Allt efter modell finns typskylten:
- på luckans insida.
- under trumöppningen.
- på serviceluckans insida.
- på baksidan av enheten.

Skriv upp dina apparatuppgifter och telefonnumret till kundtjänsten så att du snabbt kan hitta dem.

21 Förbrukningsvärden

Följande information anges enligt EU-förordningen om ekodesign. De angivna värdena för andra program än **Eco 40-60** är bara riktvärden framräknade enligt gällande standard EN60456 och EN62512.

Program	Tvättmängd (kg)	Programtid (h:min) [1]	Effektförbrukning (kWh/cykel) [1]	Vattenförbrukning (l/cykel) [1]	Maxtemperatur (°C) 5 min. [1]	Centrifugeringsvartal (v/min) [1]	Restfuktighet (%) [1]
Eco 40-60 [2]	8,0	3:36	0,800	60,0	37	1400	52,00
Eco 40-60 [2]	4,0	2:45	0,415	42,0	29	1400	52,00
Eco 40-60 [2]	2,0	2:28	0,160	37,0	23	1400	56,00
Eco 40-60 + ☼ + [2]	5,0	8:15	3,260	85,0	23	-	0,0
Eco 40-60 + ☼ + [2]	2,5	4:39	1,750	58,0	21	-	0,0
Bomull 20 °C	8,0	3:21	0,500	96,0	23	1400	51,00
Bomull 40 °C	8,0	3:41	1,376	96,0	45	1400	51,00
Bomull 40 °C +	8,0	3:51	1,476	103,0	42	1400	51,00
Bomull 60 °C	8,0	3:21	1,746	96,0	55	1400	51,00
Syntet 40 °C	4,0	2:29	0,906	66,0	45	1400	30,00
Mix 40 °C	4,0	1:00	0,690	47,0	42	1400	51,00
Ylle/Handtvätt 30 °C	2,0	0:40	0,234	44,0	27	800	31,00

22 Tekniska data

Maskinhöjd	84,8 cm
Maskinbredd	59,8 cm
Maskindjup	56,5 cm
Enhetsdjup med stängd lucka	61,0 cm
Enhetsdjup med öppen lucka	105,0 cm
Vikt	72,7 kg

Maximal tvättmängd	8,0 kg
Spänning	220-240 V, 50 Hz
Minsta installationsavsäkring	10 A
Märkeffekt	1900-2300 W
Effektförbrukning	▪ Av: 0,50 W ▪ Standbyläge: 0,50 W
Vattentryck	▪ Min.: 100 kPa (1 bar)

[1] De verkliga värdena kan avvika pga. påverkan från vattentryck, -hårdhet och -inloppstemperatur, omgivningstemperatur, tvättgodsets typ, mängd och hur smutsigt det är, använt rengöringsmedel, effektmatningsvariationer och valda extrafunktioner.

[2] Testprogram enligt EU-förordningarna om ekodesign och energimärkning med kallvatten (15°C).

	▪ Max.: 1000 kPa (10 bar)
Vattenslanglängd	150 cm
Avloppsslang-längd	150 cm
Sladdlängd	210 cm

Du hittar mer information om modellen på *https://eprel.ec.europa.eu/qr/2444575*[1]. Webbadressen länkar till den officiella EU-produktdatabasen EPREL.

[1] Gäller bara för länder inom den europeiska ekonomiska sfären

Tack för att du har köpt en Bosch enhet!

Registrera din nya enhet nu på MyBosch och få många fördelar direkt:

- **Proffsrekommendationer och tips för din enhet**
- **Alternativ för garantiförlängning**
- **Rabatter för tillbehör och reservdelar**
- **Direkt tillgång till digital bruksanvisning och alla enhetsdata**
- **Enkel tillgång till Bosch hushållsapparatservice**

Gratis och enkel registrering – även på mobila enheter:
www.bosch-home.com/welcome

Behöver du hjälp? Här finns allt du behöver.

Professionell rådgivning för dina Bosch hushållsapparater, hjälp vid problem eller reparation av en Bosch-expert.

Läs allt om alla de sätt som Bosch kan hjälpa dig på:
www.bosch-home.com/service

Kontaktuppgifterna för alla länder anges i den medföljande serviceförteckningen.

BSH Hausgeräte GmbH
Carl-Wery-Straße 34
81739 München, GERMANY
www.bosch-home.com

A Bosch Company

9002040138 (060326)
sv